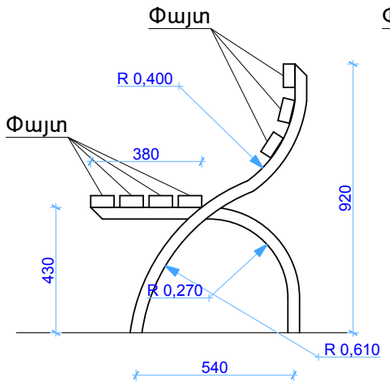

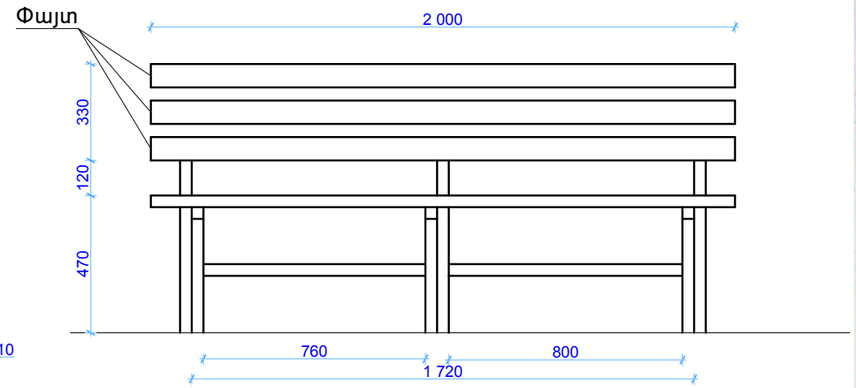

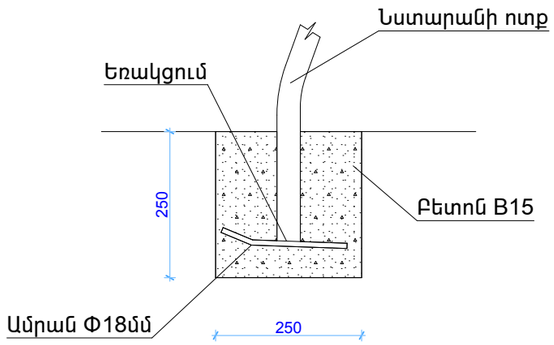

Նստարան
Մետաղական և փայտե տարրերի մասնագիր

ԴԻՐՔ	ԱՆՎԱՆՈՒՄԸ	Չափ. միավ.	Քանակ
1	Մետ. խողովակ 40x40x3 մմ	գծ.մ	8.39
2	Փայտե չորսու 40x80 մմ L=2000 մմ	խ.մ	0.045
3	Ամրան 18-III L=0.2մ 6 հատ	կգ	3.6
4	Մետաղական մակերեսի ներկում	ք.մ	1.4
5	Փայտյա մասի ներկում	ք.մ	2.8
ԲԵՏՈՆ B 15 ԴԱՍԻ 0.05 մ^3			

ՀՀ	ԷԼԵՄԵՆՏԻ ԱՆՎԱՆՈՒՄԸ	ԵՐԿԱՐՈՒԹ. /մմ/	ՔԱՆԱԿԸ /հատ/	ԸՆԴ. ԵՐԿԱՐՈՒԹ. /մ/	ՔԱՇԸ /կգ/
	ԱՂԲԱՄԱՆ (0.40x0.30x0.60 մ)				
1.	Պողպ. ուղղ. խող. 50x25x2մմ	2000	1.0	2.00	4.30
2.	Պողպ. թիթեղ. 2մմ		0.93 մ^2		14.60
3.	Պողպ. տաշ. հեծ. N10, լ=0.5մ	500	1	0.50	5.00
4.	Պողպ. մասերի ներկում 2 անգամ		0.80 մ^2		
5.	Հիմքերի բետոնացում Բ15 բետոնով		0.18 մ^3		
6.	Խճի տոփանում հիմքերի տակ 70 մմ		0.04 մ^3		
7.	Հիմքերի համար խրամուղու քանդում		0.20 մ^3		
8.	Ավելորդ հողի տեղափոխում 15 կմ		0.20 մ^3		

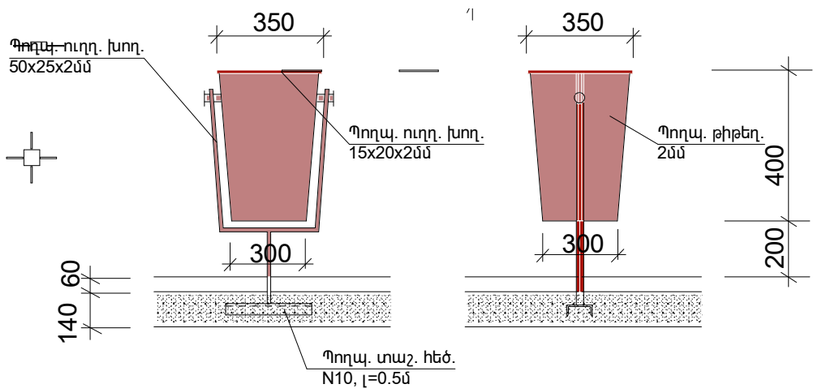

ՏՆՕՐԵՆ	Ա. ԼԵՎՈՆՅԱՆ		Երևան քաղաքի Նոր Նորք վարչական շրջանի Շոպրոնի 4 շենքի հարակից տարածքում խաղահրապարակի կառուցում		
ՆԱԽԱԳԾԵՑ	Ս. ՄԻՐԶՈՅԱՆ		Ճարտարապետաշինարարական մաս	ՓՈՒԼ	ԹԵՐԹ	ԹԵՐԹԵՐ
				ԱՆ	ՃՇ-4	4
			Նստարան Մ 1:20: Աղբաման Մ1:20:	«ՀԱՄԱՇԻՆՆԱԽԱԳԻԾ» ՍՊԸ		